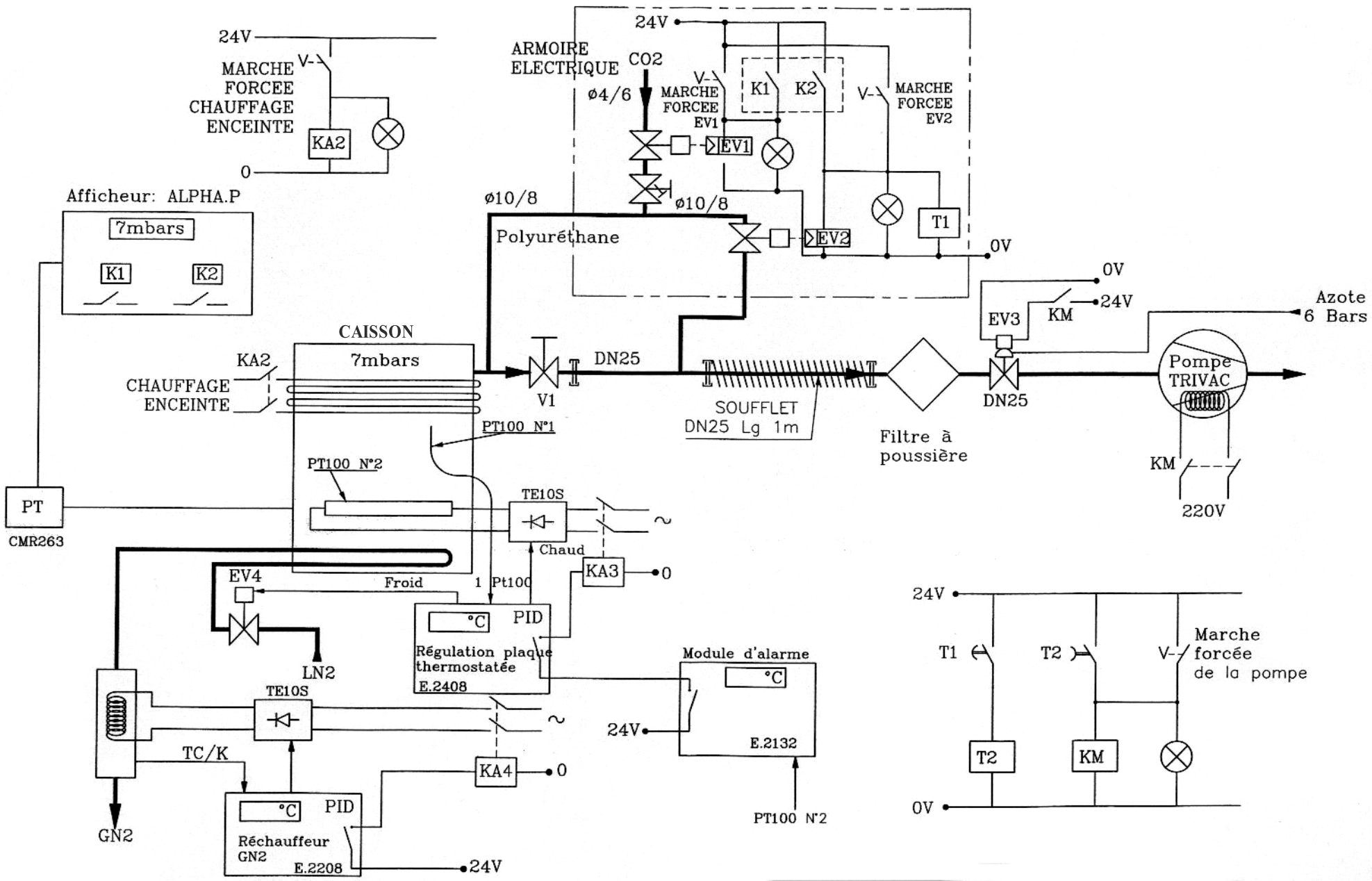
24V
MARCHE FORCEE CHAUFFAGE ENCEINTE
KA2
0
ARMOIRE ELECTRIQUE
CO2
ø4/6
MARCHE FORCEE EV1
K1
K2
MARCHE FORCEE EV2
EV1
EV2
T1
0V
ø10/8
ø10/8
Polyuréthane
Afficheur: ALPHA.P
7mbars
K1
K2
CAISSON
7mbars
KA2
CHAUFFAGE ENCEINTE
V1
DN25
SOUFFLET DN25 Lg 1m
Filtre à poussière
EV3
KM
DN25
Azote 6 Bars
Pompe TRIVAC
KM
220V
PT100 N°1
PT100 N°2
PT
CMR263
TE10S
Chaud
KA3
EV4
Froid
1 Pt100
°C
PID
Régulation plaque thermostatée
E.2408
LN2
TE10S
TC/K
GN2
KA4
°C
PID
Réchauffeur GN2
E.2208
Module d'alarme
°C
E.2132
PT100 N°2
T1
T2
Marche forcée de la pompe
T2
KM